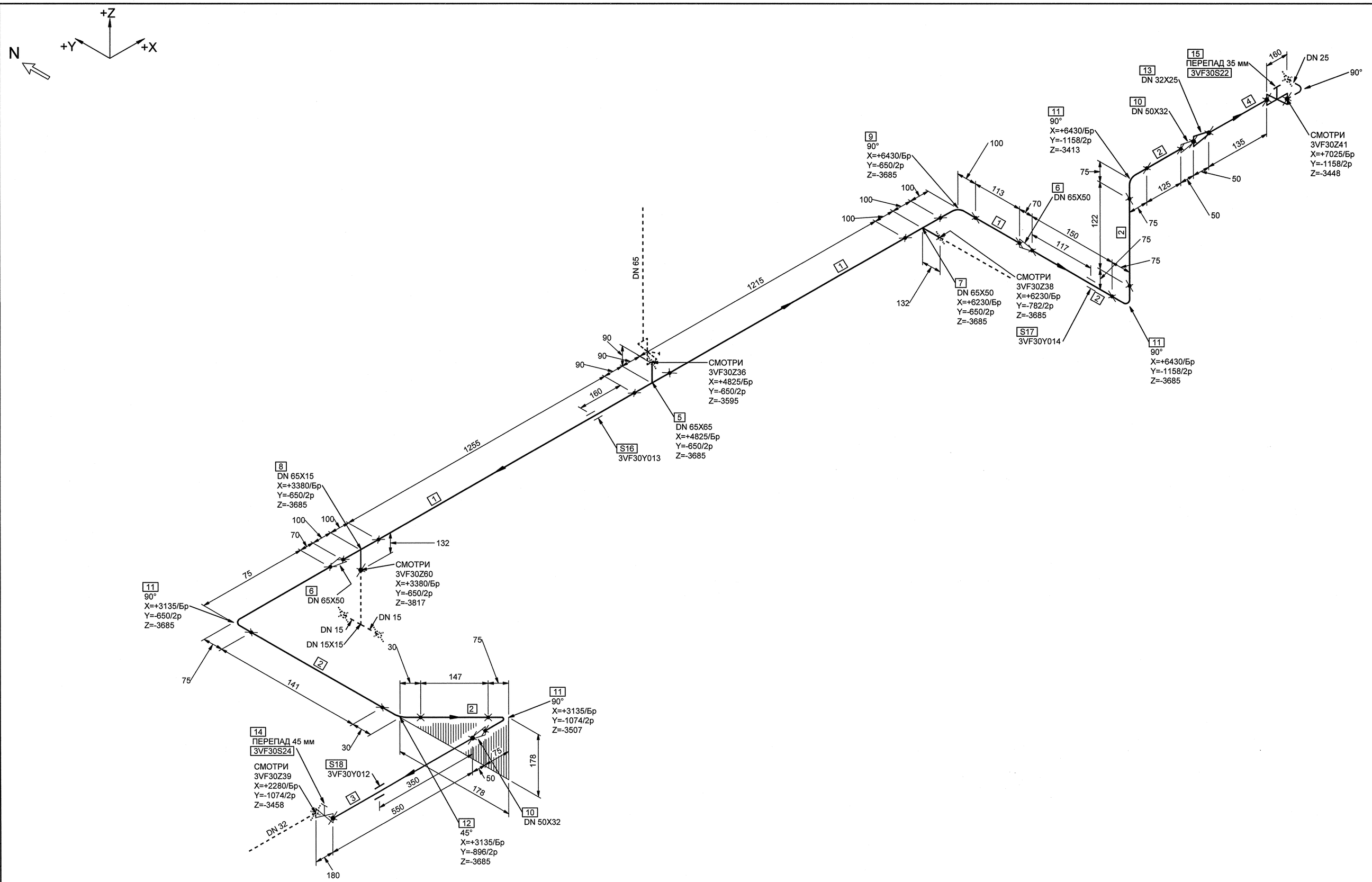

МОНТАЖНЫЕ ЭЛЕМЕНТЫ

ПОЗ	НАИМЕНОВАНИЕ	КОЛ	МАТЕРИАЛ	МАССА ЕД-ЦЫ, КГ
1	ОСТ 34-42-658-84 ТРУБА 76х3	2.583 М	20ТУ 14-3-190-2004	5.40
2	ОСТ 34-42-658-84 ТРУБА 57х3	0.685 М	20ТУ 14-3-190-2004	4.00
3	ОСТ 34-42-658-84 ТРУБА 38х2	0.550 М	20ТУ 14-3-190-2004	1.78
4	ОСТ 34-42-658-84 ТРУБА 32х2	0.135 М	20ТУ 14-3-190-2004	1.48
5	07 ОСТ 34-42-673-84 ТРОЙНИК РАВНОПРОХОДНОЙ 65-4	1	20 ГОСТ 1050-88*	3.62
6	ОСТ 34 10.700-97 ПЕРЕХОД КАС 76х3.5х57х3.0-70	2	20ТУ 14-3-190-2004	0.40
7	21 ОСТ 34-42-674-84 ТРОЙНИК ПЕРЕХОДНЫЙ С 65х50х4-IIIс	1	СБОРНЫЙ	1.78
8	17 ОСТ 34-42-674-84 ТРОЙНИК ПЕРЕХОДНЫЙ С 65х15х4-IIIс	1	СБОРНЫЙ	1.27
9	ОСТ 34 10.699-97 ОТВОД АС 90° 76х3.5	1	20ТУ 14-3-190-2004	1.00
10	ОСТ 34 10.700-97 ПЕРЕХОД КАС 57х4.0х38х2.0-50	2	20ТУ 14-3-190-2004	0.20
11	ОСТ 34 10.699-97 ОТВОД АС 90° 57х3.0	4	20ТУ 14-3-190-2004	0.50
12	ОСТ 34 10.699-97 ОТВОД АС 45° 57х3.0	1	20ТУ 14-3-190-2004	0.30
13	10 ОСТ 34-42-664-84 ПЕРЕХОД 32х25-4	1	20-б-Т ГОСТ 1050-88*	0.30
14	КПЛВ.491144.033-04 2ВIIIс ТУ 3742-004-49149890-2008 КЛАПАН ЗАПОРНЫЙ СИЛЬФОННЫЙ С РУКОЯТКОЙ С ПАТРУБКАМИ ПОД ПРИВАРКУ DN 32 Рр 1,6 МПа Тр 250°С УГЛЕРОДИСТАЯ СТАЛЬ	1	СБОРНЫЙ	5.00
15	КПЛВ.491144.026-04 2ВIIIс ТУ 3742-004-49149890-2008 КЛАПАН ЗАПОРНЫЙ СИЛЬФОННЫЙ С РУКОЯТКОЙ С ПАТРУБКАМИ ПОД ПРИВАРКУ DN 25 Рр 1,6 МПа Тр 250°С УГЛЕРОДИСТАЯ СТАЛЬ	1	СБОРНЫЙ	2.60
16	3VF30Y013 ОПОРА СКОЛЬЗЯЩАЯ	1		-
17	3VF30Y014 ОПОРА СКОЛЬЗЯЩАЯ	1		-
18	3VF30Y012 ОПОРА СКОЛЬЗЯЩАЯ	1		-

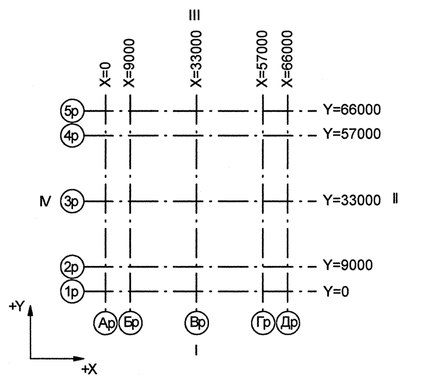

Номер трубопровода - V
Подведомственность - ПНАЭГ 7-008-89
Классификационное обозначение по НП-001-97 - 3НО
Группа по ПНАЭГ 7-008-89 - С
Класс безопасности по НП-001-97 - 3
Категория сейсмостойкости по НП-031-01 - I
Рабочие параметры: Рр= 0.58 МПа, tр=33°С
Параметры гидроиспытания: Рг=0.87 МПа, t не менее 5°С
Среда- Техническая вода группы А

Код блока	Трубопроводы проектируемые	Позиция детали	Условный проход	Координаты элементов в здании	Код оборудования/ Номер патрубка	Шов заводской	Шов монтажный	Резьбовое соединение	Позиция опоры Код опоры / код проходки	Направление среды	Переход	Штуцер	Код герметичной проходки/ код проходки
3TG11Z01_01		3	DN 100	Z+ 2700 X+ 175 Y- 2775	3TG11W01/N1				S8 3TG11Y01/PT-997				3TG11J01/ TT-235

АРХИВНЫЙ ЭКЗЕМПЛЯР

Изм.	Кол.уч.	Лист	№ док.	Подпись	Дата
1	-	Зам.	189-12	-	-

Инж.1к.	Куланова	07.11
Пров.вед.инж.	Веренцова	07.11
Пров.нач.гр.	Жук	08.11
Н.контр.	Краснояров	08.11

Инв. № подл. R3.00138.1.0.11
Лист 162

R3.VF10.3072.011.02.00.134

Ростовская АЭС Блок 3

Реакторное отделение
Негерметичная часть
Трубопроводы технической воды
группы "А".Обвязка вентустановок

Стадия	Лист	Листов
Р	1	1

Изометрический чертеж
3VF30Z37

ОАО "НИАЭП" 2012

Инв. N подл. R3.00138.1.0.11 | Подп. и дата | Взам. инв. N | ДОПОЛНИТЕЛЬНЫЕ ПОДПИСИ | ДОПОЛНИТЕЛЬНЫЕ ПОДПИСИ

Формат А1